Типов напречен профил връзка със същ.път

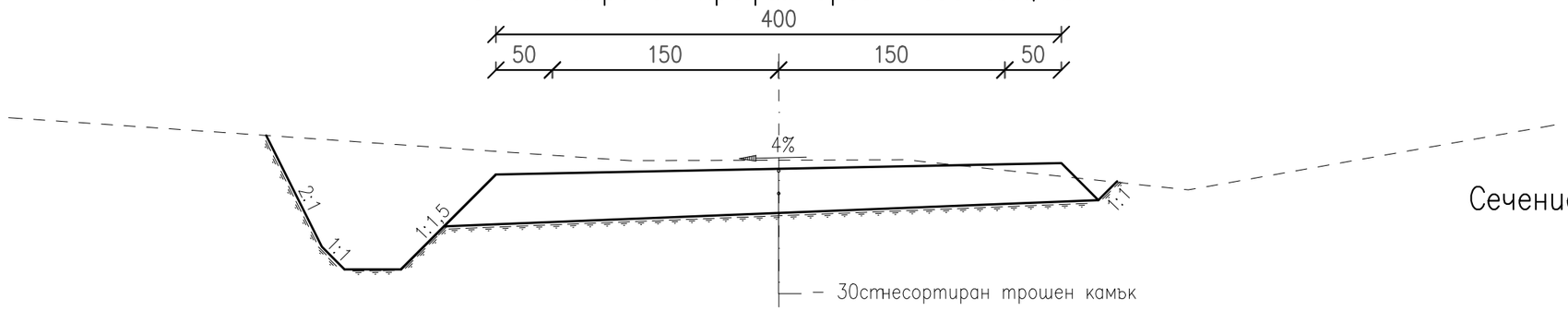

Типов напречен профил при съоръжение Ф 50

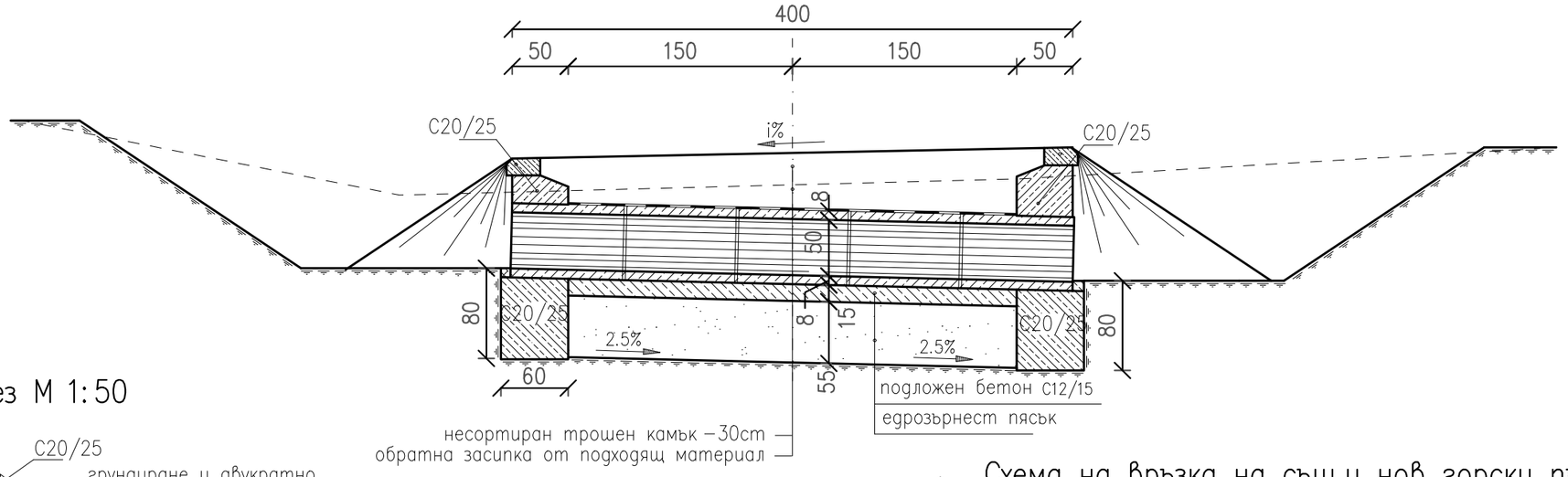

Сечение на стената

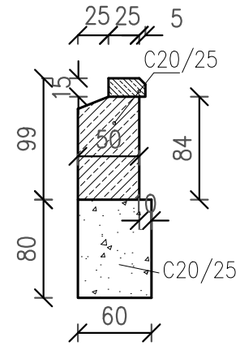

Напречен разрез М 1:50

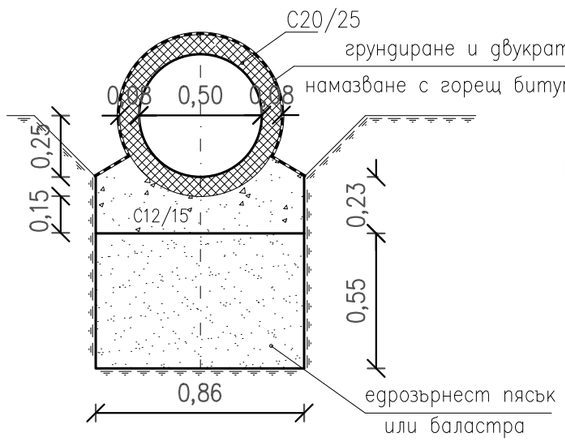

Изглед
Тръбен водосток Ф 50

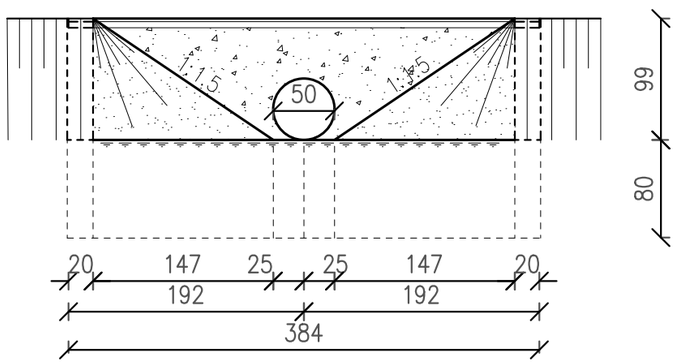

Схема на връзка на същ.и нов горски път

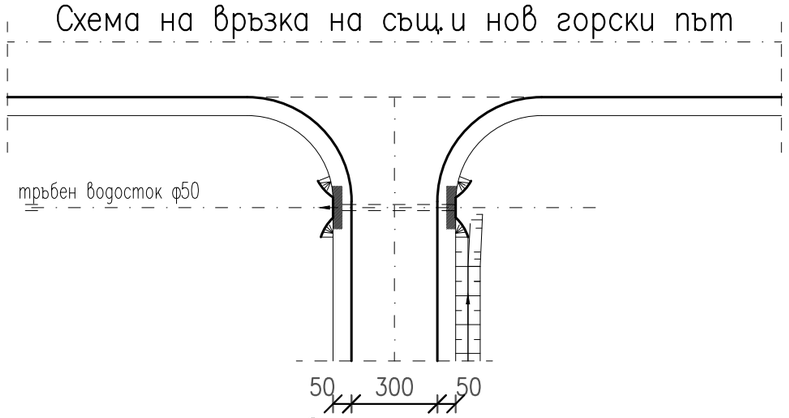

Възложител : ЮЦДП – "ЮЖНО ЦЕНТРАЛНО ДЪРЖАВНО ПРЕДПРИЯТИЕ"–ДП Изпълнител : ОБЕДИНЕНИЕ "ГП" ДЗЗД	Проектант : инж./Иван Марков/	ФАЗА Технически Проект	МАЩАБ 1:50	Обект : Нов траен горски автомобилен път "Кринница–Вълчов камък", находящ се на територията на ТП ДГС "Славейно" Част : Пътна СЪДЪРЖАНИЕ : Бетонова тръба Ф50 при преминаване на същ. път	2019 Чертеж KV–TD–RO–CU01–00